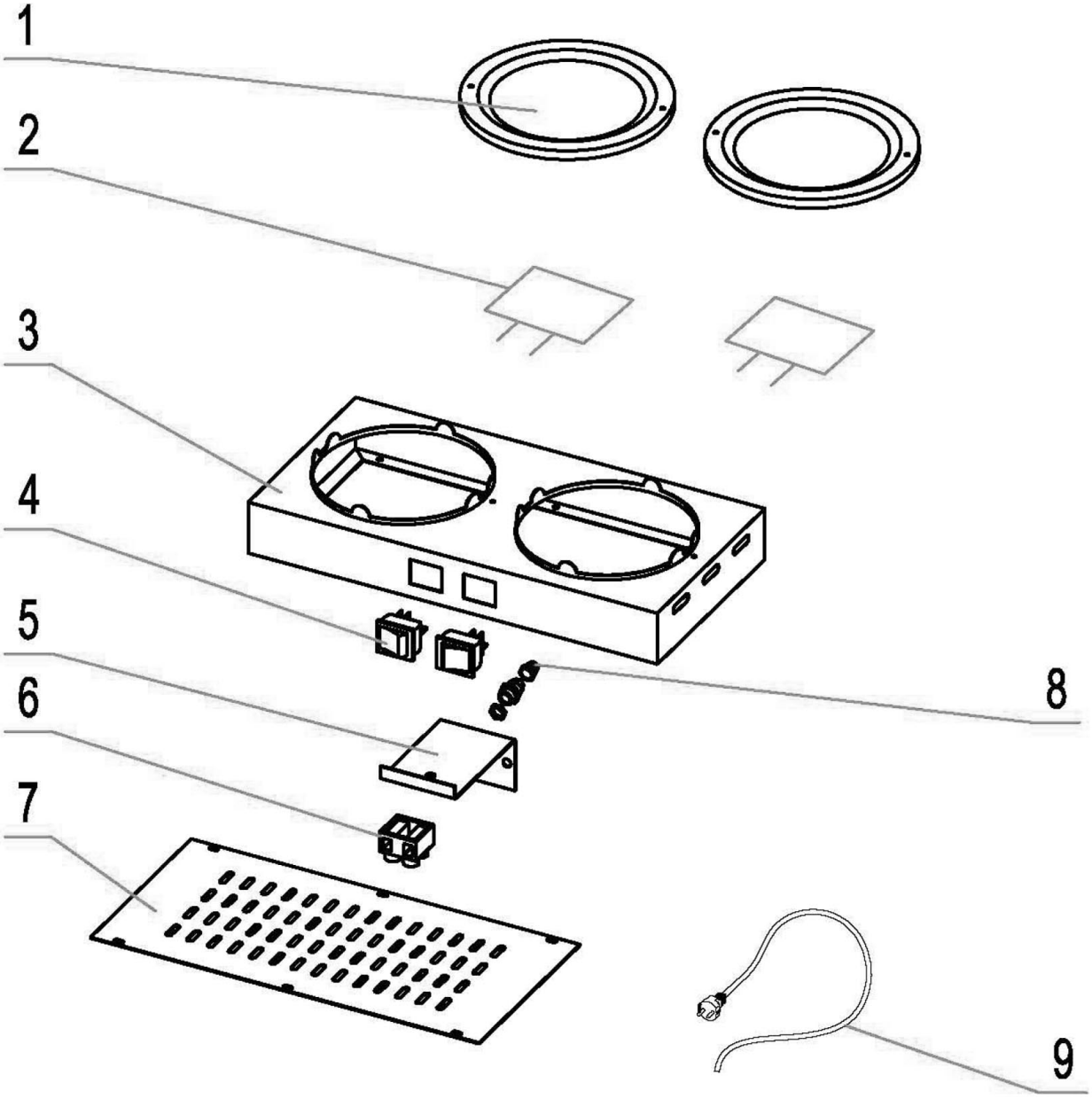


| | | | |
|---|---|---|---|
| Bartscher | Kannenwärmer<br>Artikel-Nr.: A190105 | Explosionszeichnung<br>09.05.2019 | Seite 1/2 |

| Pos. | Artikelbeschreibung | Description of item | Artikel Nr./Item No. |
|---|---|---|---|
| 1 | Warmhalteplatte | Warming plate | E0A19010501 |
| 2 | Heizkörper | Heating element | E0A19010502 |
| 3 | Gehäuse | Housing | Auf Anfrage/on request |
| 4 | Schalter | Switch | E0A19010504 |
| 5 | Halterung | Holder | Auf Anfrage/on request |
| 6 | Anschlussklemme | Terminal clamp | Auf Anfrage/on request |
| 7 | Boden | Bottom | Auf Anfrage/on request |
| 8 | Zugentlastung | Strain relief | Auf Anfrage/on request |
| 9 | Anschlusskabel | Power cord | E0A19010509 |